Mini Nestschaukel Set

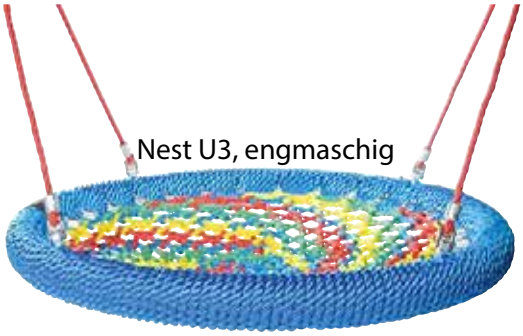

Nestschaukel - hoch hinaus!

Artikel-Nr.	1900/ 1900U3
Nest innen	16 mm, 4-schäftig, PES mit Stahlseele, große Farbauswahl
Ring	Ø 1000 mm, feuerverzinkt, stoßdämpfend, ummantelt, Aufhängung mit Kreuzgelenken
Pfosten	Stahlrohr 114,3 x 4 x 2300 mm feuerverzinkt, pulverbeschichtet (blau oder grau)
Seile	Herkules, 16 mm, 4 schäftig, PES mit Stahlseele
Sicherheitsbereich	Mind. 6300 x 2300 mm
Max. Aufhängehöhe	1400 mm über Spielebene
Freie Fallhöhe	1500 mm
Verbindungsteile	Schaukelgelenke aus V2A Edelstahl
Fundamente	2 Stück jeweils 700 x 700 x 600 mm (L x B x H)

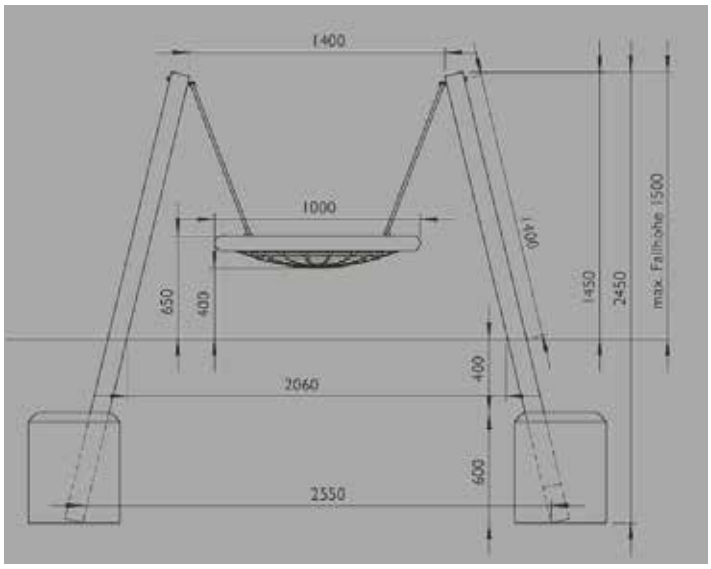

SchaukelQueen UG (haftungsbeschränkt)
Wiesenstr. 34, 47800 Krefeld
Tel.: 02151/613318
eMail: post@spielendraussen.de
Web: www.spielendraussen.de

Es gelten die AGB der SchaukelQueen UG (haftungsbschränkt) einsehbar unter www.spielendraussen.de, techn. Änderungen vorbehalten

Mini Nestschaukel Set Farbbeispiele Nest

SchaukelQueen UG (haftungsbeschränkt)
Wiesenstr. 34, 47800 Krefeld
Tel.: 02151/613318
eMail: post@spielendraussen.de
Web: www.spielendraussen.de

Es gelten die AGB der SchaukelQueen UG (haftungsbschränkt) einsehbar unter www.spielendraussen.de, techn. Änderungen vorbehalten